Vorschlag zum Rohling für den Zylinder mit dem hohen Spiegel. Der andere kann entsprechend kleiner gemacht werden. Siehe ganz unten !

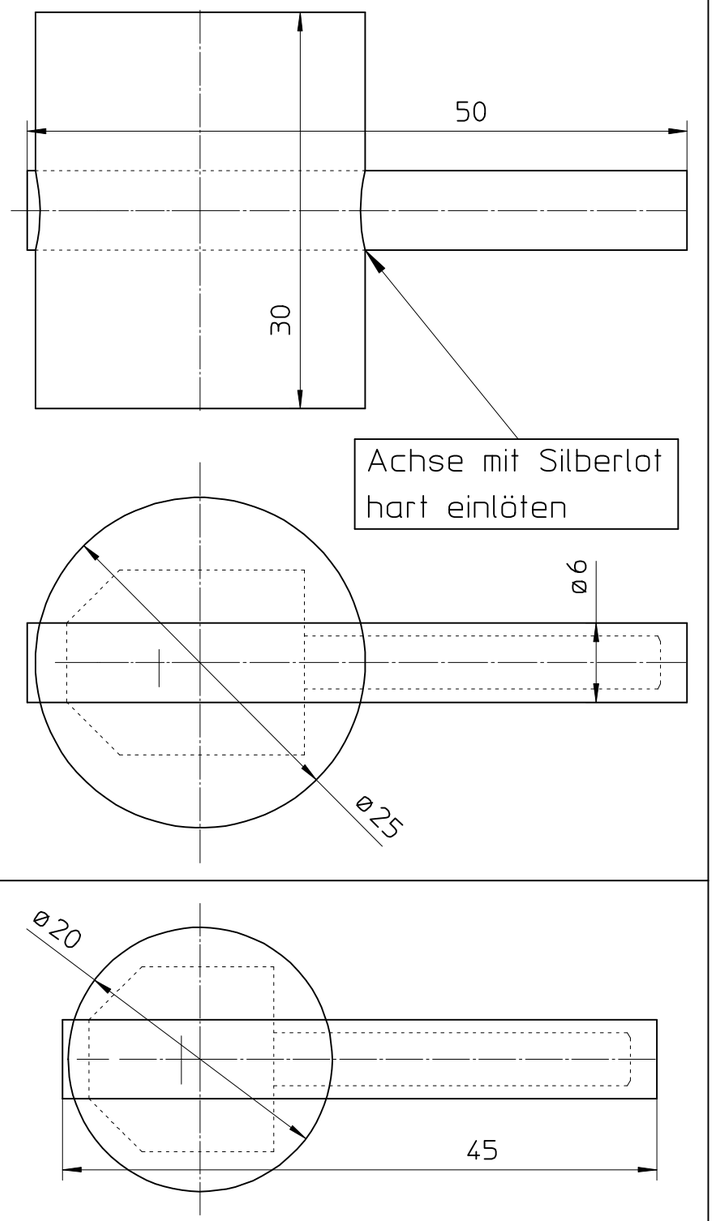

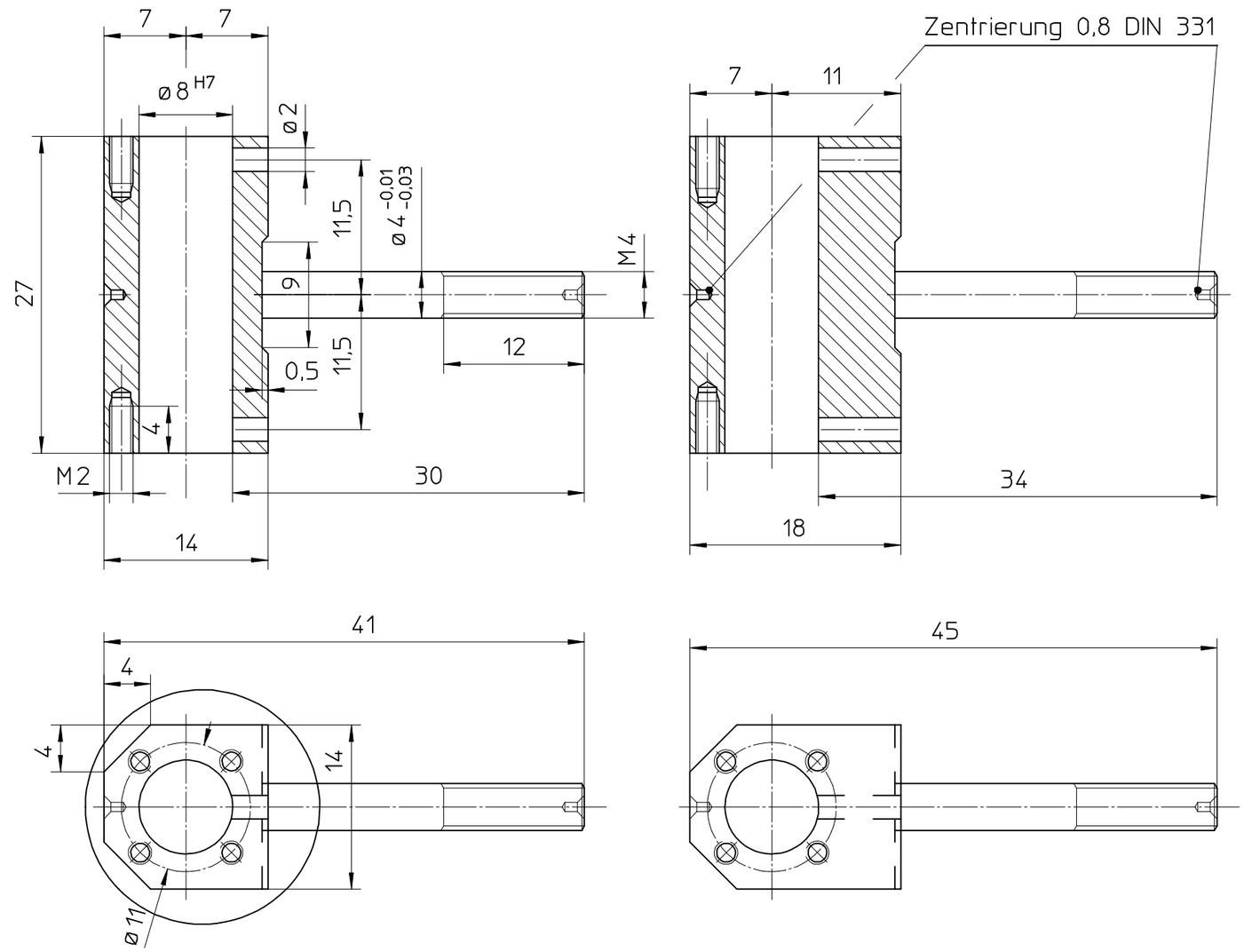

Index	änderung	Datum	Name

Paßmaß	Abmaß

Copyright reserved
Für diese Zeichnung behalten wir uns alle Rechte vor.

Werkstückkanten nach DIN 6784

KRÖGER
SCHIFFSMODELLBAU
technische Mechanik
34414 Warburg

Maßstab 2,5:1

Nicht gekennzeichnete Oberflächen: 3,2

Rauhwerte Ra in µm

Zul. Abw. mittel DIN 7168

Oberflächen DIN ISO 1302

	Datum	Name
Bearb.	15.06.00	Kröger
Gepr		

Werkstoff

Gewicht

Benennung: Zylinder

Achiv-Pfad. : C \ ME10\kroeger\SiMoDa

DIN A 3 | Zeichnungs - Nr. 0 0 0 2 | Äl | Blatt Bl

Entst. aus | Ersatz durch

PDF created with pdfFactory trial version www.pdffactory.com