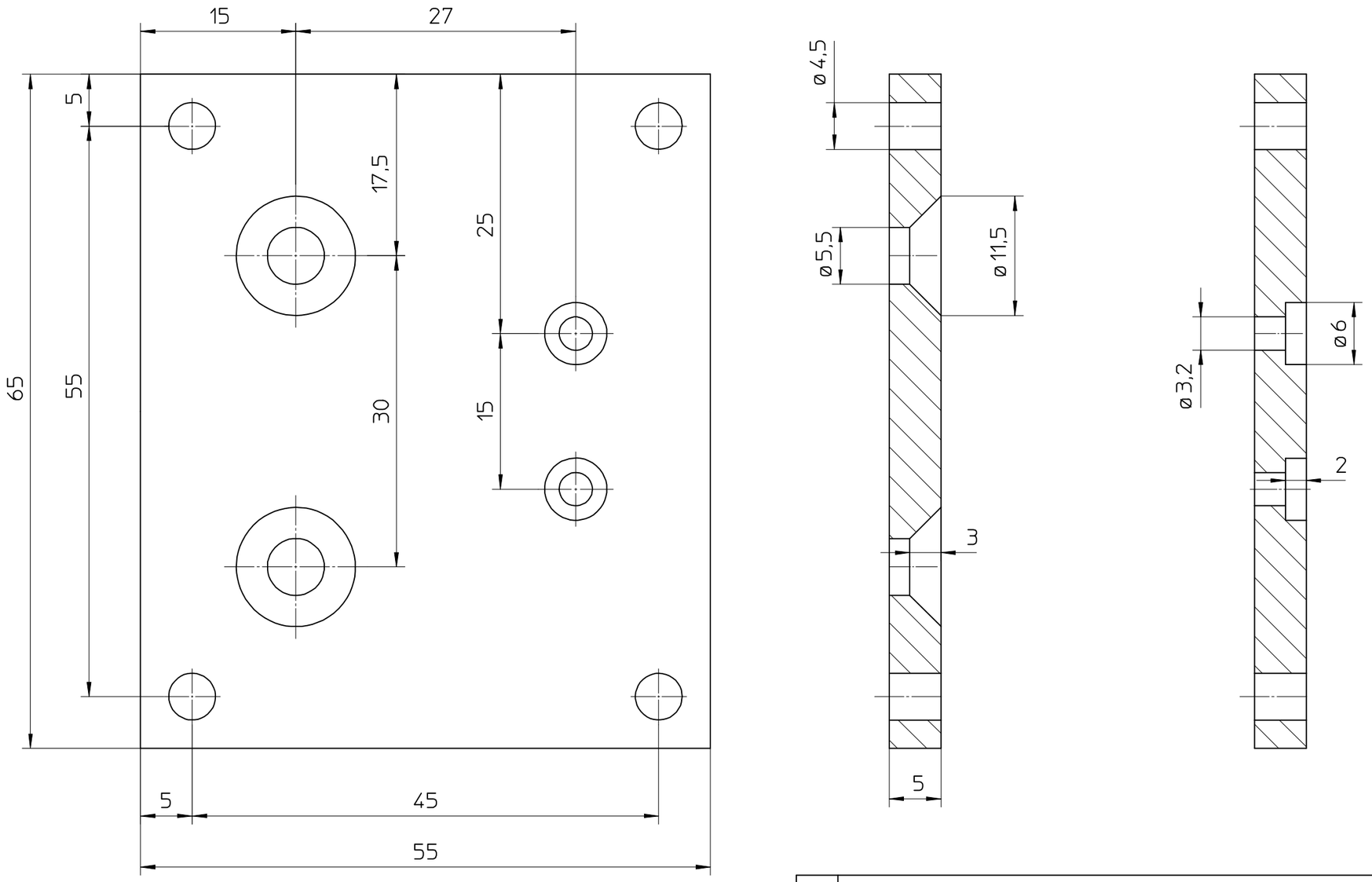

Index	änderung	Datum	Name

Copyright reserved
Für diese Zeichnung
behalten wir uns
alle Rechte vor.

Werkstückkanten
nach DIN 6784

Paßmaß | Abmaß

KRÖGER

SCHIFFSMODELLBAU
technische Mechanik
34414 Warburg

Maßstab 2,5:1

Nicht gekennzeichnete Oberflächen: 3,2

Rauhwerte Ra in µm

	Datum	Name
Bearb.	15.06.00	Kröger
Gepr		

Zul. Abw. mittel DIN 7168

Oberflächen DIN ISO 1302

Werkstoff

Gewicht

Benennung

Version 2

Fussplatte

Achiv-Pfad . C.\ ME10\kroeger\SiMoDa

DIN A 3 | Zeichnungs - Nr. 0014 | Äl b | Blatt Bl

Entst. aus

Ersatz durch

PDF created with pdfFactory trial version www.pdffactory.com