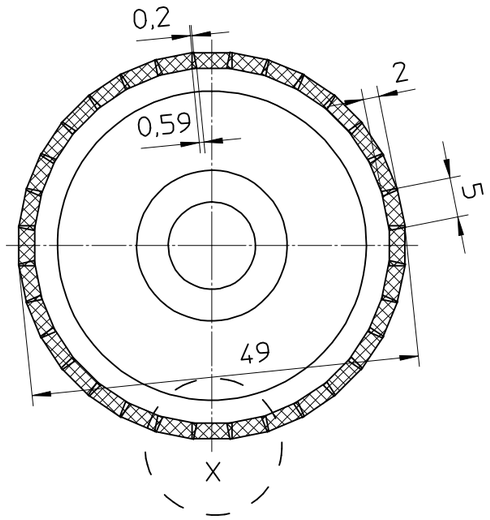

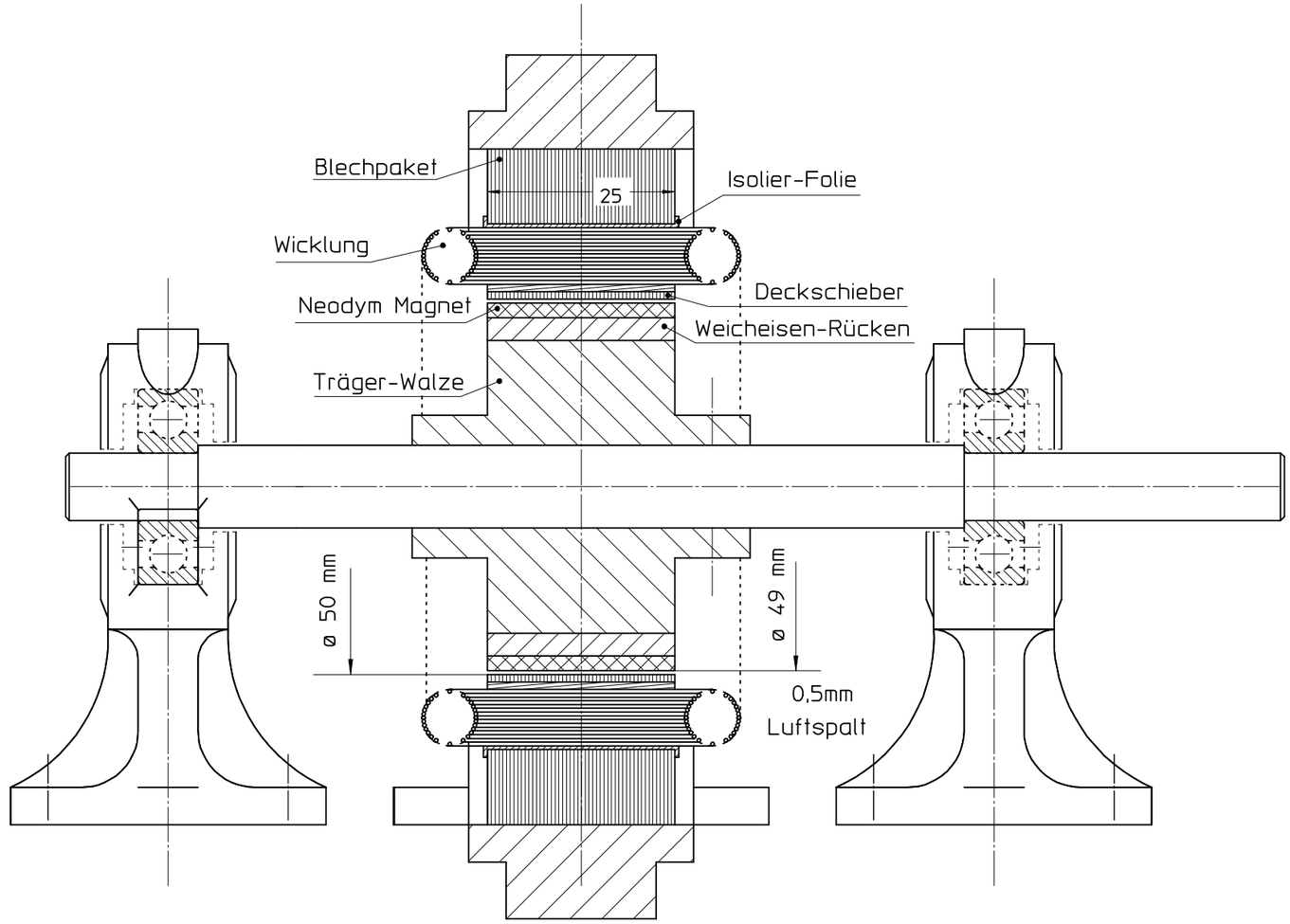

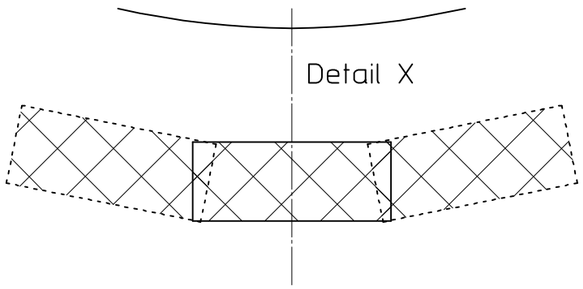

Index	änderung	Datum	Name

Paßmaß	Abmaß

Copyright reserved
Für diese Zeichnung
behalten wir uns
alle Rechte vor.

Werkstückkanten
nach DIN 6784

KRÖGER
SCHIFFSMODELLBAU
technische Mechanik
34414 Warburg

Maßstab 1:1

Nicht gekennzeichnete Oberflächen: 3,2

Rauhwerte Ra in µm

	Datum	Name
Bearb.	xx.xx.xx	Kröger
Gepr		

Zul. Abw. mittel DIN 7168

Oberflächen DIN ISO 1302

Werkstoff

Gewicht

Benennung
Rotor Planung

Achiv-Pfad . C.\ ME10\kroeger\

DIN A 3 | Zeichnungs - Nr. X X X X X | Äl | Blatt Bl

Entst. aus

Ersatz durch

PDF created with pdfFactory trial version www.pdffactory.com