tragendes Fachwerk

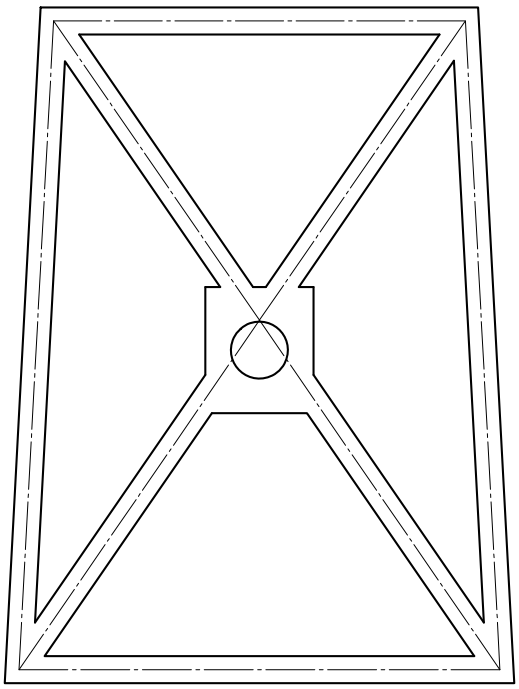

Ziergitter

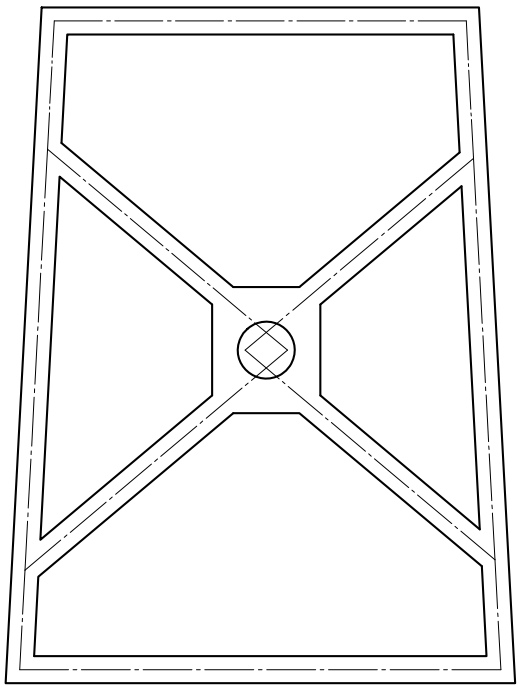

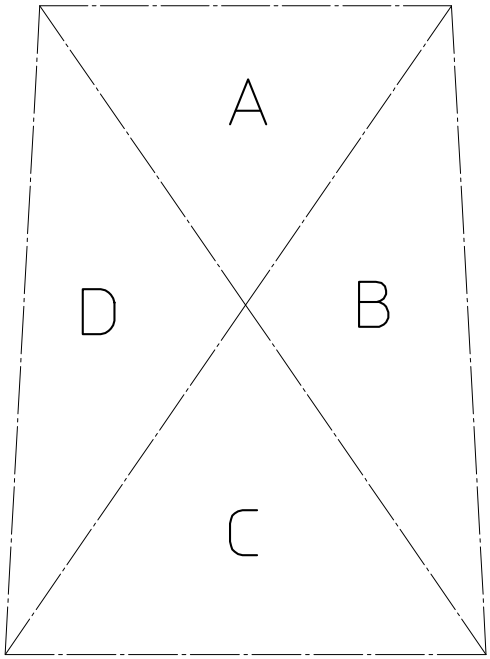

Stabachsen
des Fachwerks

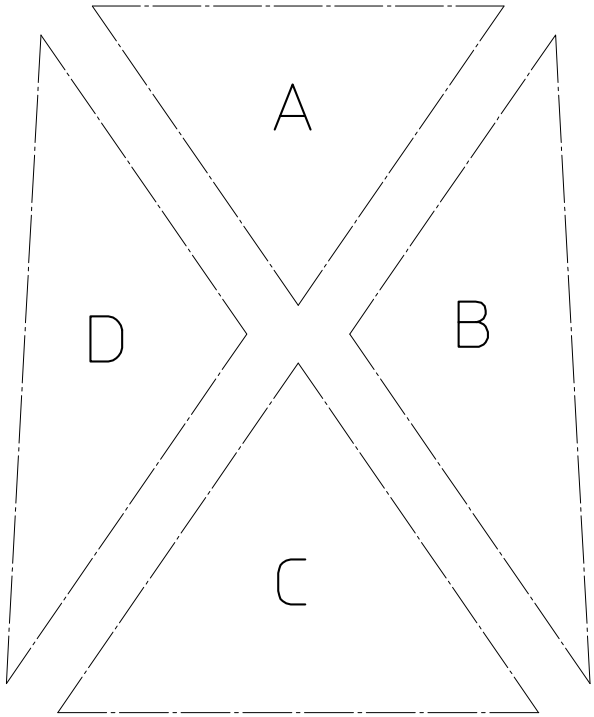

die einzelnen
Dreiecke